NQ3 Пускатели электромагнитные

1. Характеристики

1.1 Электрические характеристики: номинальное рабочее напряжение до 660В АС тока, номинальная мощность до 11 кВт, ток до 22А, 50 Гц /60 Гц.
1.2 Предназначены для прямого пуска и защиты электродвигателей от перегрузок и выпадения фазы.
1.3 Стандарт соответствия: ГОСТ Р 50030.4.1

2. Структура условного обозначения

N Q 3 - □ P

- P — код структуры типоисполнения: P с кнопками управления
- □ — типоразмер мощности данного типа
- 3 — условное обозначение типа
- Q — условное обозначение электромагнитного пускателя
- N — условный код изготовителя

3. Технические характеристики

3.1 Высота над уровнем моря: не более 2000м.
3.2 Диапазон температур эксплуатации: от -5°С до 40°С
3.3 Номинальное напряжение катушки управления (АС 50 Гц): 24В, 36В, 48В, 110В, 127В, 220В, 380В, 415В)
3.4 Механическая износостойкость, циклов: 1,000,000
Электрическая износостойкость, циклов: 500,000
3.5 Степень защиты: IP55

4.Данные для выбора и заказа

Тип	Номинальные рабочие токи (A)	Максимальная мощность (кВт) AC-3			Регулируемые токи защиты , A	Номинальное напряжение катушек ,В(50Гц)	Типовое обозначение	Артикул
		660В	380В	220В				
NQ3-5.5P	12	7.5	5.5	3	0.4~0.63	220	NQ3-5.5P 0.63A 220В	496029
					0.4~0.63	380	NQ3-5.5P 0.63A 380В	496042
					0.63~1	220	NQ3-5.5P 1A 220В	496030
					0.63~1	380	NQ3-5.5P 1A 380В	496043
					1~1.6	220	NQ3-5.5P 1.6A 220В	496031
					1~1.6	380	NQ3-5.5P 1.6A 380В	496044
					1.25~2	220	NQ3-5.5P 2A 220В	496032
					1.25~2	380	NQ3-5.5P 2A 380В	496045
					1.6~2.5	220	NQ3-5.5P 2.5A 220В	496033
					1.6~2.5	380	NQ3-5.5P 2.5A 380В	496046
					2.5~4	220	NQ3-5.5P 4A 220В	496034
					2.5~4	380	NQ3-5.5P 4A 380В	496047
					4~6	220	NQ3-5.5P 6A 220В	496035
					4~6	380	NQ3-5.5P 6A 380В	496048
					5.5~8	220	NQ3-5.5P 8A 220В	496036
					5.5~8	380	NQ3-5.5P 8A 380В	496049
					7~10	220	NQ3-5.5P 10A 220В	496037
					7~10	380	NQ3-5.5P 10A 380В	496050
					9~13	220	NQ3-5.5P 13A 220В	496038
					9~13	380	NQ3-5.5P 13A 380В	496051
NQ3-11P	22	15	11	5.5	9~13	220	NQ3-11P 13A 220В	496079
					9~13	380	NQ3-11P 13A 380В	496089
					12~18	220	NQ3-11P 18A 220В	496080
					12~18	380	NQ3-11P 18A 380В	496090
					17~25	220	NQ3-11P 25A 220В	496081
					17~25	380	NQ3-11P 25A 380В	496091

Примечание:NQ3 Пускатели являются комплектным устройством,состоящим из контактора NC1-1810 , NC1-3210,теплового релеNR2-25,кнопок.

5. Габаритные и установочные размеры

NQ3-5.5P

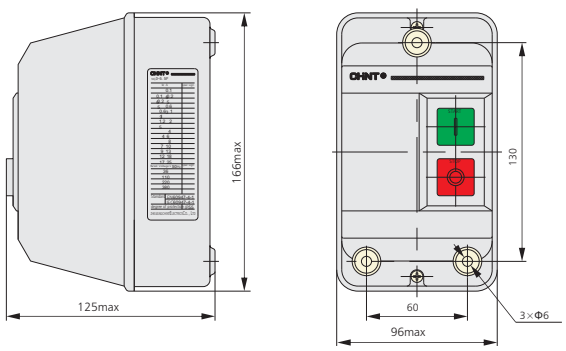

NQ3-11P

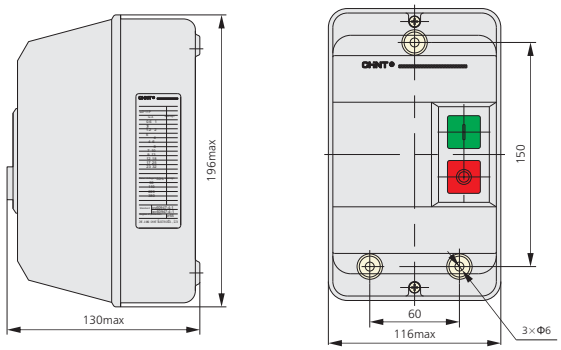

6. Схемы

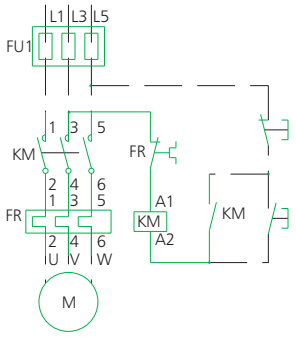

Напряжение цепи управления одинаково с напряжением главной цепи. (3-фазные)

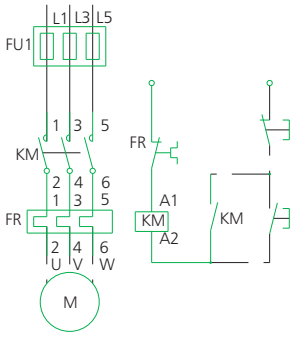

Цепь управления соединить с другим источником питания

Напряжение цепи управления неодинаково с напряжением главной цепи. (3-фазные)

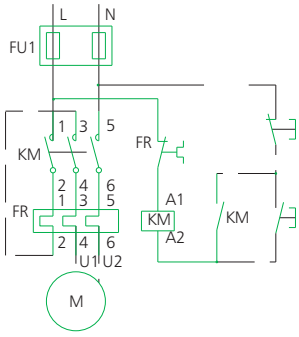

Напряжение цепи управления одинаково с напряжением главной цепи. (1-фазная)

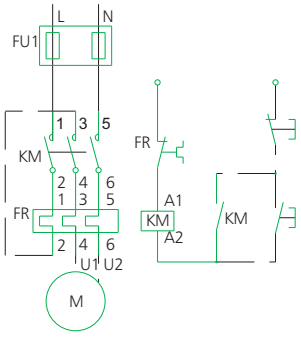

Цепь управления соединить с другим источником питания

Напряжение цепи управления неодинаково с напряжением главной цепи. (1-фазная)

7. Внешний вид

NQ3-5.5P

NQ3-11P